Typ TW230

WEH® Schnelladapter zur Druck- und Vakuumprüfung

in Glattrohren und in Bohrungen (Rohrinnen-Ø 9,5 mm - 22,2 mm)

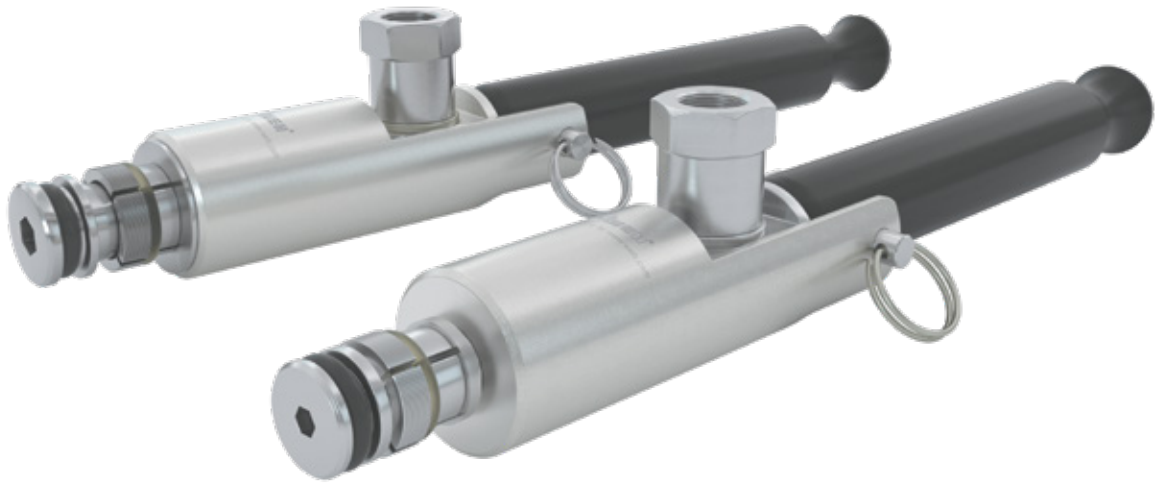

Allgemein

BESCHREIBUNG

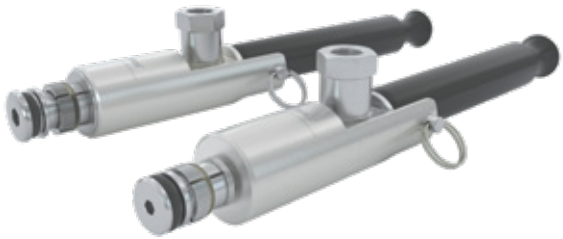

Merkmale
- Sekundenschnelles Anschließen
- Kein Schrauben notwendig
- Zum Anschluss in Glattrohren und Bohrungen
- WEH® Spannzangenmechanismus
- Kein Nachstellen der Dichtungen nötig
- Überbrückt große Rohrtoleranzen bis zu ± 0,25 mm
- Hochwertige Materialien

Mit dem WEH® Schnelladapter TW230 können Glattrohre aus Kupfer, Stahl oder Aluminium in Sekundenschnelle auf Dichtheit geprüft werden. Die radiale Abdichtung auf dem Rohrinnendurchmesser dichtet zuverlässig in Rohren und Bohrungen mit Innendurchmesser von 9,5 mm bis 22,2 mm ab und überbrückt Rohrtoleranzen bis zu ± 0,25 mm.
Durch Betätigung des manuellen Spannhebels wird der Adapter im Glattrohr angeschlossen. Der WEH® Spannzangenmechanismus hält den Adapter dabei selbstsichernd im Glattrohr fest und minimiert durch die geringe Flächenpressung die Abnutzung auf dem Prüfling.
Der TW230 eignet sich auch für Unterwasser-, Druckabfall- und Heliumtests.

Der WEH® TW230 ist mit einer Frontdichtung aus NBR ausgestattet. Weitere Dichtungswerkstoffe sind auf Anfrage verfügbar. Die Klärung der Medienverträglichkeit obliegt dem Kunden.

Einsatzgebiete und Anwendungen
Schnelladapter zur Druck- und Vakuumprüfung in Glattrohren und in Bohrungen (Abdichtung im Rohrinnendurchmesser), wie z. B. bei Wärmetauschern, Druckbehältern, Ventilen, Messwandlern, Kompressoren, Verdichtern, Verdampfern, Einzelaggregaten, Rohrleitungssystemen, Klimaanlagen, Heizungssystemen etc.

TECHNISCHE DATEN

Eigenschaften	Standardausführung
Nennweite (DN)	2 bis 5 mm, je nach Ausführung
Max. zulässiger Betriebsdruck PS	Vakuum bis 70 bar
Temperaturbereich	+5 °C bis +80 °C
Leckrate	1 x 10^{-3} mbar x l/s
Max. zulässige Oberflächenrauheit des Prüflings	Rz8 µm
Max. zulässige Werkstoffhärte des Prüflings	28 HRC
Teilewerkstoffe	Spannsegmente: rostbeständiger Edelstahl, gehärtet Gehäuse: Aluminium eloxiert
Dichtungswerkstoffe	Frontdichtung in NBR

Andere Ausführungen auf Anfrage

Anwendungsbeispiel:

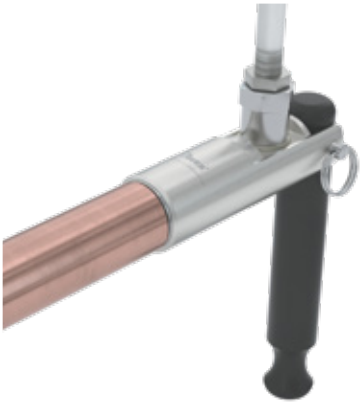

BESTELLUNG | Schnelladapter WEH® TW230 – Baugröße 1

ca.-Maße (mm)

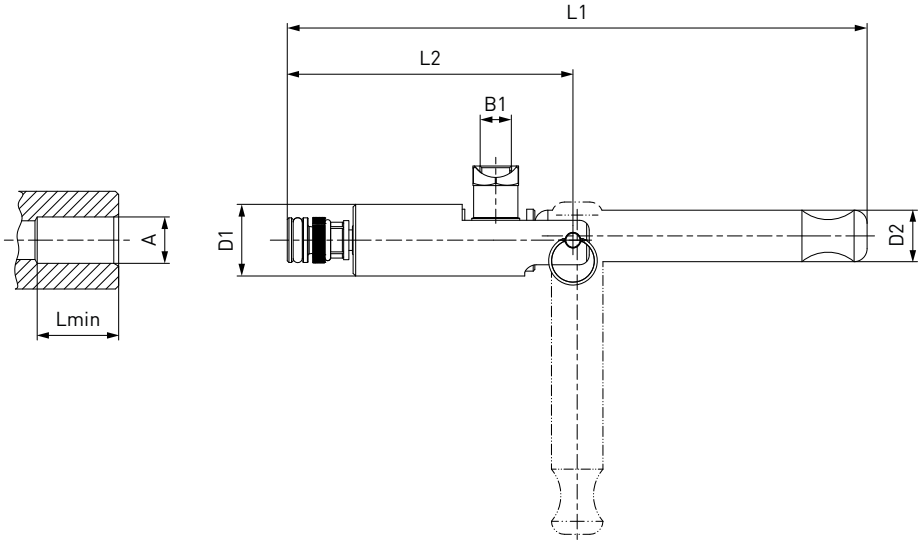

Bestellnummer	Baugröße	Abdichtbereich Rohrinnen-Ø A ± 0,25	B1 (Innengewinde)	D1	D2	L1	L2	Lmin*	Ersatzdichtungsset (bestehend aus 5 Frontdichtungen + 1 Sicherungsring für die Spannzangen)
C1-128668	1	9,5 (3/8")	G1/8"	22	16	178	87,5	13,5	B200B-129358
C1-128734	1	10,0	G1/8"	22	16	178	87,5	13,5	B200B-129364
C1-128742	1	11,0 (7/16")	G1/8"	22	16	178	87,5	13,5	B200B-129373
C1-128750	1	12,0	G1/8"	22	16	178	87,5	13,5	B200B-129381
C1-128756	1	12,7 (1/2")	G1/8"	22	16	178	87,5	13,5	B200B-129387
C1-128758	1	13,0	G1/8"	22	16	178	87,5	13,5	B200B-129389
C1-128767	1	14,0	G1/8"	22	16	178	87,5	13,5	B200B-129398

* Lmin: erforderliche Einführtiefe des Prüflings
Werden Prüflinge aus faserverstärkten Kunststoffen eingesetzt, geben Sie dies bitte bei Ihrer Bestellung an.
Andere Anschlussgrößen auf Anfrage

BESTELLUNG | Schnelladapter WEH® TW230 – Baugröße 2

ca.-Maße (mm)

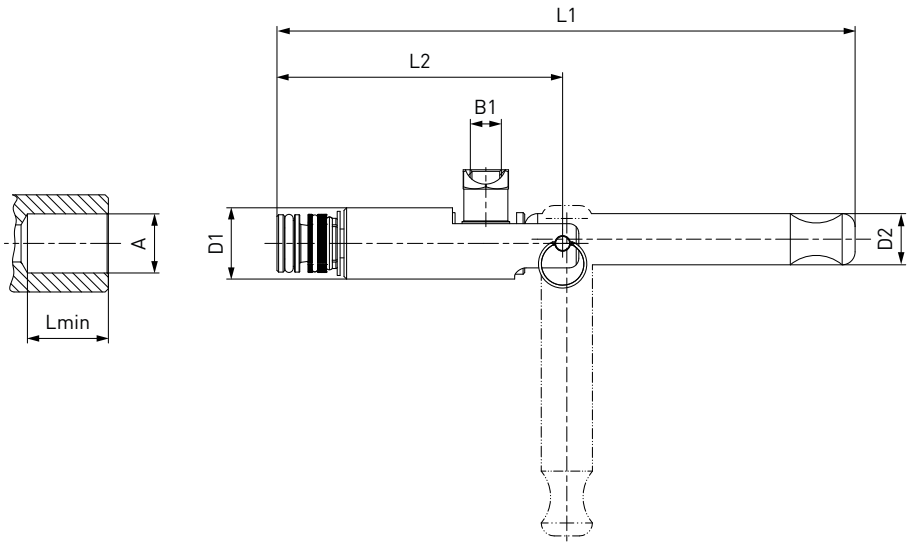

Bestellnummer	Baugröße	Abdichtbereich Rohrinnen-Ø A ± 0,25	B1 (Innengewinde)	D1	D2	L1	L2	Lmin*	Ersatzdichtungsset** (bestehend aus 5 Frontdichtungen + 2 Sicherungsringen für die Spannzangen)
C1-128774	2	15,0	G1/8“	22	16	178,5	88	16,0	B200B-129405
C1-128778	2	15,5	G1/8“	22	16	178,5	88	16,0	B200B-129409
C1-128782	2	15,9 (5/8“)	G1/8“	22	16	178,5	88	16,0	B200B-129414
C1-128783	2	16,0	G1/8“	22	16	178,5	88	16,0	B200B-129415
C1-128789	2	16,5	G1/8“	22	16	178,5	88	16,0	B200B-129421
C1-128792	2	17,0	G1/8“	22	16	178,5	88	16,0	B200B-129424
C1-128798	2	18,0	G1/8“	22	16	178,5	88	16,0	B200B-129436
C1-128805	2	19,05 (3/4“)	G1/8“	22	16	178,5	88	16,0	B200B-129445
C1-128810	2	20,0	G1/8“	22	16	178,5	88	16,0	B200B-129450
C1-128820	2	22,0	G1/8“	22	16	178,5	88	16,0	B200B-129460
C1-128821	2	22,2 (7/8“)	G1/8“	22	16	178,5	88	16,0	B200B-129461

* Lmin: erforderliche Einführtiefe des Prüflings
** Ersatzdichtungssets der Baugröße 2 mit Abdichtbereich < 15,9 mm enthalten nur 1 Sicherungsring für die Spannzangen
Werden Prüflinge aus faserverstärkten Kunststoffen eingesetzt, geben Sie dies bitte bei Ihrer Bestellung an.
Andere Anschlussgrößen auf Anfrage

Andere Anschlussarten auf Anfrage.

Benötigte Angaben zur Bestellung siehe Seite 7, Katalog Nr. 40.

ZUBEHÖR

Für den Schnelladapter WEH® TW230 stehen folgende Zubehörteile zur Verfügung:

Verschlussschraube für Stopfenversion

Sollte der WEH® Adapter als Stopfen eingesetzt werden, kann der Anschluss „B1“ mit einer Verschlussschraube aus Stahl inkl. O-Ring aus NBR 70° Shore für den Hochdruckbereich verschlossen werden. Die Medienverträglichkeit der Dichtung ist vom Kunden zu prüfen!

Bestellnummer	Beschreibung	Anschluss (Außengewinde)	Druckbereich
W9329	Verschlussschraube Hochdruck	G1/8“	0 - 350 bar

TECHNISCHE ERLÄUTERUNGEN

Abkürzungen/Begriffsdefinitionen
*Erläuterung der Abkürzungen, Begriffsdefinitionen sowie weiterführende Erläuterungen finden Sie im mitgeltenden Technischen Anhang des entsprechenden Katalogs oder unter **www.weh.com***

Abbildungen
Die in diesem Datenblatt verwendeten Abbildungen dienen nur zur Veranschaulichung und können in einigen Einzelheiten vom tatsächlichen Produkt abweichen. Verbindliche Angaben entnehmen Sie bitte den jeweiligen Einzelaufträgen.

Sichere Produktauswahl
Unsere WEH® Produkte sind für den Betrieb durch sachkundige Fachanwender ausgelegt (soweit WEH® Produkte im Einzelfall auch für den Betrieb durch andere Anwender ausgelegt sind, ist hierzu ein ausdrücklicher Hinweis in der jeweiligen Betriebsanleitung aufgenommen). Bitte beachten Sie, dass WEH Ihr System nicht kennt und daher - auch aufgrund der Vielzahl an verschiedenen potenziellen Einsatzmöglichkeiten der WEH® Produkte - nicht für alle denkbaren Anwendungsvarianten eine vorherige Erprobung durchführen kann. Die Verantwortung für die Auswahl, Konfiguration und Prüfung der Geeignetheit von WEH® Produkten - insbesondere entsprechend den Anforderungen Ihres Systems - liegt bei Ihnen. Bitte stellen Sie vor dem Erwerb von WEH® Produkten insbesondere sicher, ob diese gemäß unserer Produktbeschreibungen mit Ihrem Einsatzzweck, Ihren Leistungsdaten, den bei Ihnen eingesetzten Materialien und Fluiden, Ihrem Systemkonzept und Ihren Systemgrenzen kompatibel sind. Bitte beachten Sie hierbei ebenso Ihre technischen und rechtlichen Anforderungen an den Betrieb, die Handhabung und die Wartung. Die Qualität und Sicherheit unserer WEH® Produkte hat für uns höchste Priorität. WEH® Produkte dürfen daher nicht außerhalb der Vorgaben in den jeweiligen Datenblättern und Produktbeschreibungen eingesetzt werden. Sollten Sie sich nicht sicher sein, ob das WEH® Produkt zu Ihrem System und geplanten Einsatzzweck passt, kommen Sie bitte vorab auf uns zu. Zudem empfehlen wir dringend den Einsatz von Fremd-Ersatzteilen oder eine Kombination von WEH® Produkten mit ungeeigneten Fremd-Produkten zu vermeiden. Die Verantwortung für die Prüfung der Geeignetheit von Fremd-Produkten liegt bei Ihnen. WEH® Produkte und WEH® Ersatzteile entsprechen unseren Qualitäts- und Sicherheitsstandards.

Lebensdauer
Bei WEH® Produkten handelt es sich grundsätzlich um Produkte, die betriebsbedingt und abhängig von Ihrer individuellen Applikation/ Anwendung dem Verschleiß und der Ermüdung unterliegen können. Details – insbesondere auch zu entsprechenden Mindest-Inspektions- und Wartungsintervallen – entnehmen Sie der jeweiligen Betriebsanleitung des WEH® Produkts.

Erläuterung zur Druckgeräterichtlinie
Diese WEH® Produkte sind grundsätzlich als druckhaltende Ausrüstungsteile gemäß Artikel 2 Nr. 5 der Druckgeräterichtlinie 2014/68/EU eingestuft und werden als rohrleitungsähnlich betrachtet. Diese WEH® Produkte dürfen nicht eingesetzt werden als Ausrüstungsteile mit Sicherheitsfunktion. Ferner wird darauf hingewiesen, dass diese WEH® Produkte gemäß den Anforderungen des Artikels 4 Absatz 3 der Druckgeräterichtlinie 2014/68/EU ausgelegt und in Verkehr gebracht werden. Die Bewertung bzgl. einer anderweitigen Einstufung kann jedoch auf Anfrage erfolgen.

Externes Änderungsmanagement
WEH behält sich vor, seine Produkte laufend zu aktualisieren, zu optimieren und anzupassen. Daraus können sich entsprechende Änderungen am Produkt ergeben. Informationen über durchgeführte Produktaktualisierungen, Produktoptimierungen und/oder Produktanpassungen werden Kunden nur in Einzelfällen proaktiv oder unaufgefordert seitens WEH mitgeteilt. Gerne können Sie die Firma WEH jederzeit ansprechen und sich nach etwaigen Produktaktualisierungen, Produktoptimierungen und/oder Produktanpassungen erkundigen.

© Alle Rechte vorbehalten, WEH GmbH Verbindungstechnik.
Jegliches unbefugte Kopieren, Verbreiten und sonstige Nutzung der urheberrechtlich geschützten Inhalte ist ohne schriftliche Zustimmung der Firma WEH GmbH Verbindungstechnik untersagt.
*Mit Übermittlung einer aktuelleren Version des vorliegenden Dokuments verlieren alle älteren Versionen ihre Gültigkeit. Es gilt grundsätzlich die aktuellste Version des Dokuments. Diese finden Sie unter **www.weh.com**.*
*Für Lieferungen und sonstige Leistungen gelten grundsätzlich unsere Allgemeinen Geschäftsbedingungen und die Know-How Schutz- und Qualitätssicherungsvereinbarung (**www.weh.com**), sofern nicht ausdrücklich etwas anderes vereinbart wurde.*
Allgemeine Geschäftsbedingungen des Bestellers erkennen wir grundsätzlich nicht an.

WEH® ist eine eingetragene Marke der WEH GmbH Verbindungstechnik.

» Kontakt

Sie haben Fragen oder benötigen weitere Informationen? – Wir sind gerne für Sie da.

Hersteller:

WEH GmbH Verbindungstechnik
Josef-Henle-Str. 1
89257 Illertissen / Deutschland

Telefon: +49 (0) 7303 9609-0
E-Mail: sales@weh.com
Webseite: www.weh.com